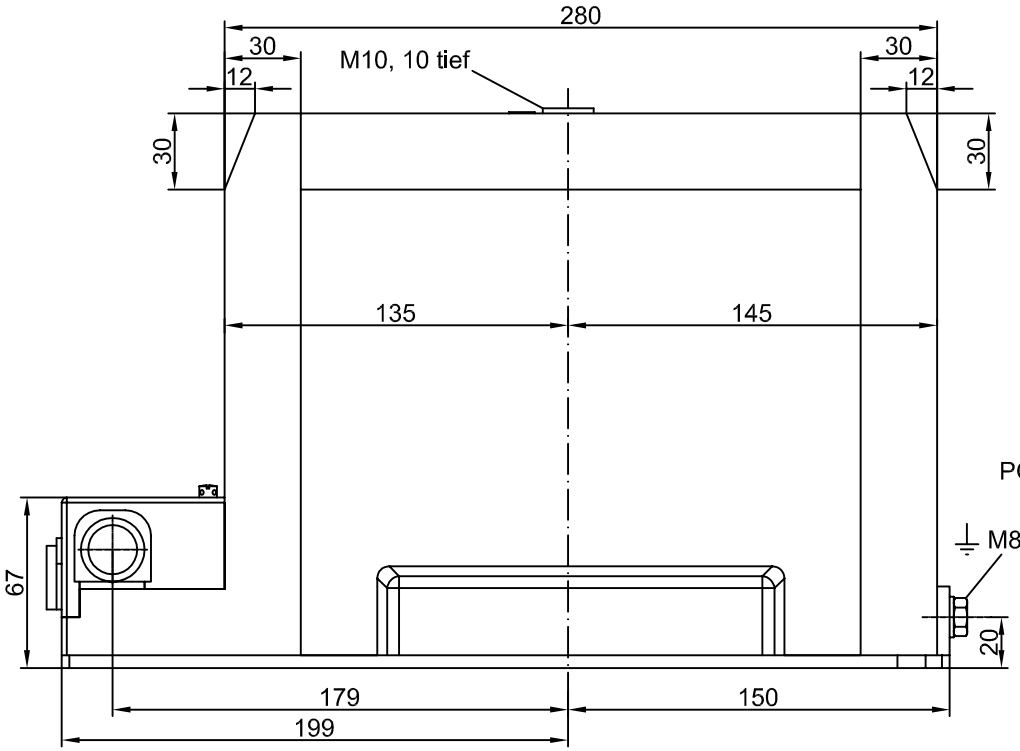

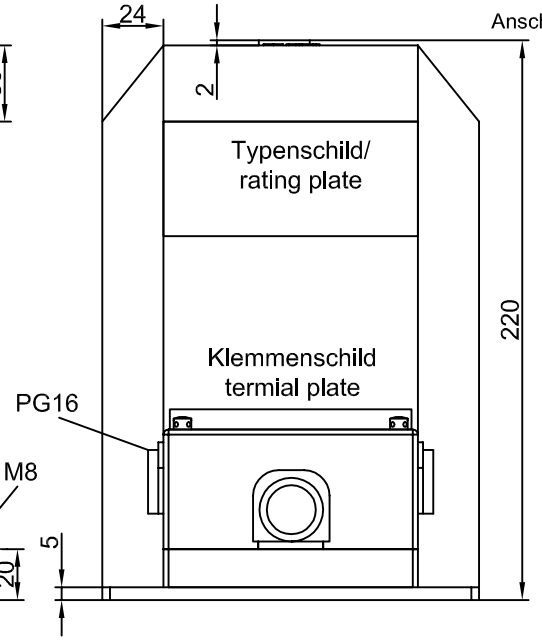

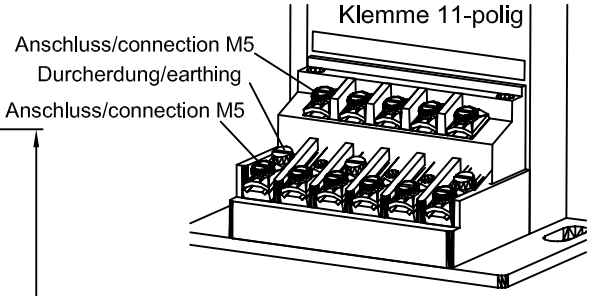

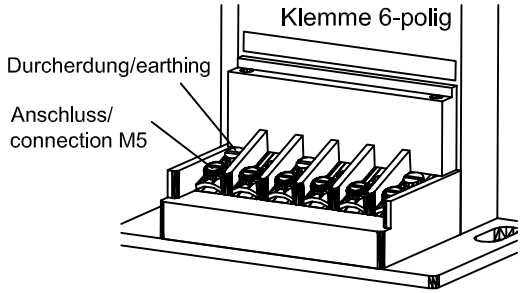

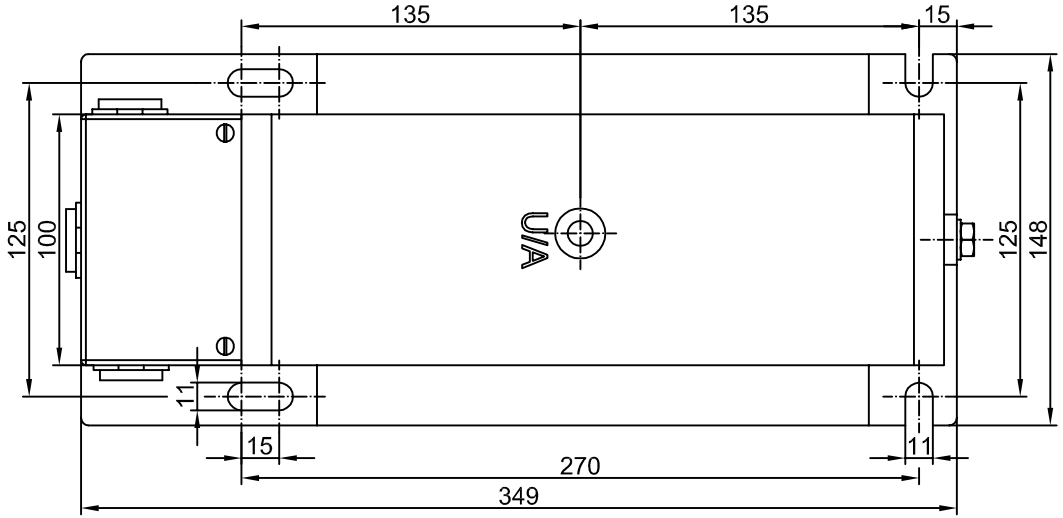

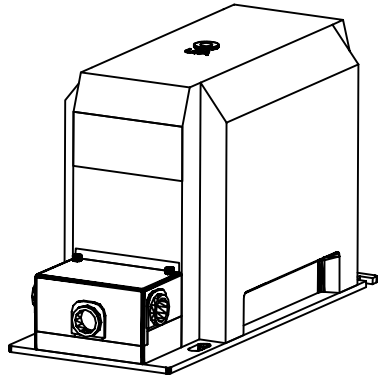

geringe Maßabweichungen und Konstruktionabweichungen vorbehalten!
small deviations in dimension and construction possible!

(Verwendungsbereich/field of appliction)
Innenraumaufstellung/indoor use

A	Erstellung	28.09.04	F.H.
Status	Änderungen/alteration	Datum/date	Name

	Datum/date	Name
Gezeichnet/designed	28.09.04	Hohn
Kontrolliert/controlled		
Norm/standard		

ELEQ

(Maßstab/scale) | (Gewicht/weight) ca.

UGE12C1

einpolig isolierter Gießharz Spannungswandler
single pole insulated voltage transformer

BA07 2 004 E

1

A4

Ersatz für: ZN | Ersatz durch:

Diese Zeichnung ist Eigentum der Firma KWK Messwandler GmbH&Co.KG. Alle Rechte vorbehalten. Schutzvermerk nach DIN34 beachten.